72199344A001

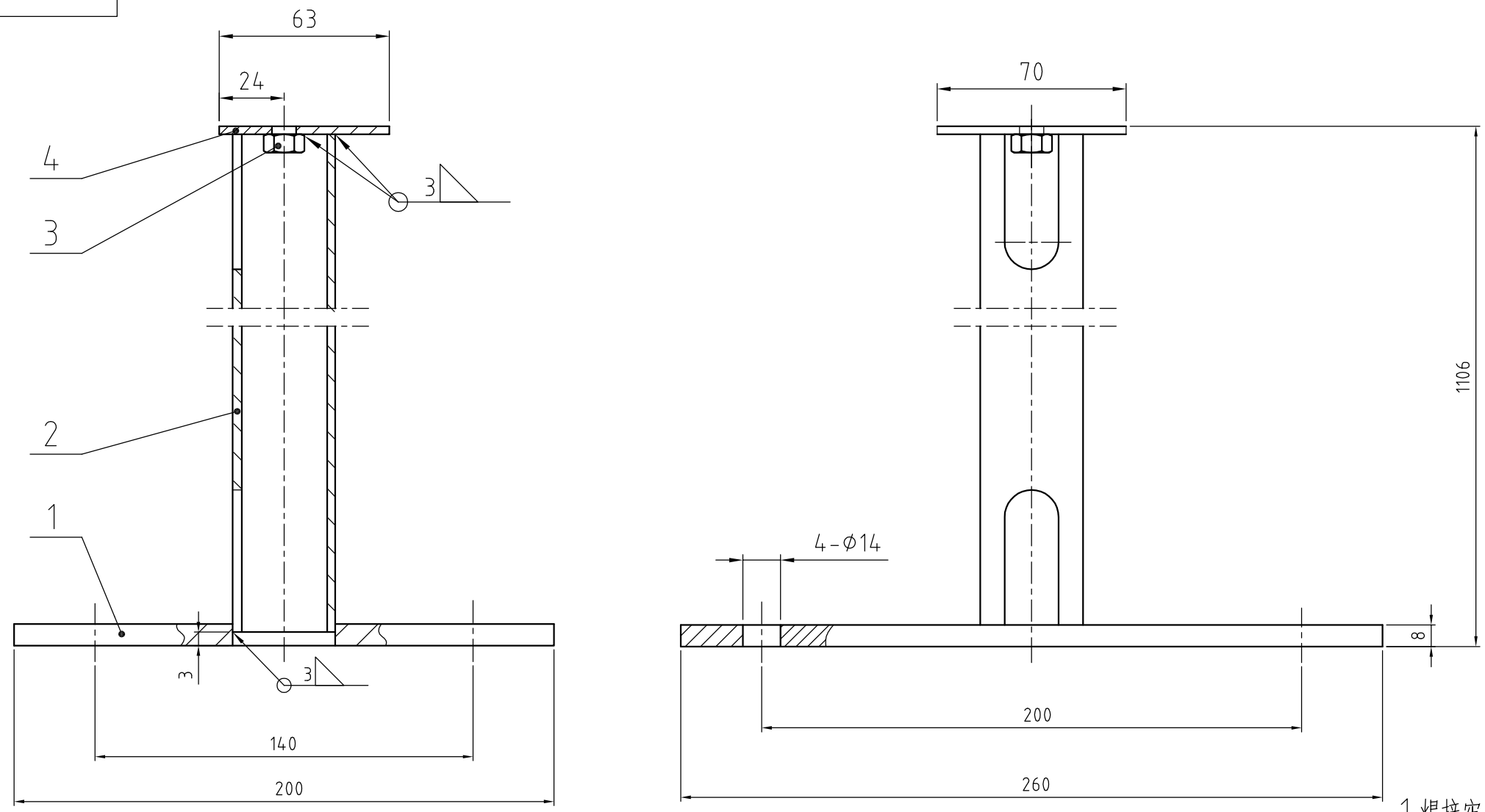

技术要求

1.焊接牢固,焊缝美观,热影响区应处理;
注意表面质量;

2.立柱加工时表面注意保护。

序号 ITEM	代号 PART NUMBER	名称 DESCRIPTION	数量 QTY	材料/规格型号 MATERIAL/SPEC	单件重量 UNIT WEIGHT	总计重量 TOTAL WEIGHT	备注 NOTE
4	72199344A004	托板	1	0Cr18Ni9	0.1	0.1	
3	127013	螺母 GB6170 M8-SS	1	不锈钢		0.0	
2	72199344A002	立柱	1	0Cr18Ni9	2.0	2.0	
1	72199344A003	底板	1	0Cr18Ni9	3.3	3.3	

组焊件

METTLER TOLEDO
MTCN / MTCZ

仪表立柱(kern)

72199344A001

版本/VER	更改号/ER,ECN.NO.	更改人/BY	日期/DATE	图样阶段/STAGE	SP	重量/WGT	比例/SCALE
设计/DRN	吴刚	批准/APPD		S	A	N	5.4kg	1:2
审核/CHECK	李光宏	认证/AGEN					
工艺/MFG	陈曙	日期/DATE	2007-3-12	SHEET: 第 1 页 of 共 4 页			

认证标记/Appro Mark	
◯	Metrology
◯	Safety
◯	Ex