KERN & Sohn GmbH
Ziegelei 1
D-72336 Balingen
E-mail: info@kern-sohn.com
Tel: +49-[0]7433- 9933-0
Fax: +49-[0]7433-9933-149
Internet: www.kern-sohn.com

Gebruiksaanwijzing Elektronische meetstok voor de lichaamslengte

KERN MSD 200

Versie 1.1
02/2010
NL

MSD_200-BA-nl-1011

NL

KERN MSD 200

Versie 1.1 02/2010

Gebruiksaanwijzing
Elektronische meetstok voor de lichaamslengte

Inhoudsopgave

1 Overzicht van het apparaat 3
2 Technische gegevens 4
3 Conformiteitverklaring 5
4 Fundamentele aanwijzingen 6
5 Uitpakken/omvang van de levering 7
6 Batterij inleggen 8
7 Batterij wisselen 9
8 Montage 10
9 Operatie 11
10 Onderhoud, instandhouding, afvalverwerking 13

1 Overzicht van het apparaat

MSD 200 met KERN MPB-P:

1. Hoofdaanslag
2. Meetstok
3. Displayapparaat

2 Technische gegevens

KERN	MSD 200
Meetbereik	1.2 – 2 m
Afleesbaarheid	1 mm
Toegestane afwijking	10 mm
Eenheden	cm → ft/inch→ inch
Batterij	2 x 1.5 V AAA
Gebruiksduur	600 h
Automatische uitschakeling	Na 60 seconden
Afmetingen (b x h x d) mm, ingeklapt	90 x 1000 x 70
Nettogewicht	0.85 kg
Combineerbare weegschalen	Personenweegschalen met statief • **KERN MPS-PM** • **KERN MPB-P**
	Stasteunweegschaal • **KERN MTS-M**

3 Conformiteitverklaring

KERN & Sohn GmbH
D-72322 Balingen-Frommern *Tel: 0049-[0]7433- 9933-0*
Postfach 4052 *Fax: 0049-[0]7433-9933-149*
E-mail: info@kern-sohn.de *Internet: www.kern-sohn.de*

Conformiteitverklaring

EC-conformiteitverklaring
EC- Déclaration de conformité
EC-Dichiarazione di conformità
EC- Declaração de conformidade
EC-Deklaracja zgodności

EC-Declaration of -Conformity
EC-Declaración de Conformidad
EC-Conformiteitverklaring
EC- Prohlášení o shode
EC-Заявление о соответствии

D	Konformitäts-erklärung	Wir erklären hiermit, dass das Produkt, auf das sich diese Erklärung bezieht, mit den nachstehenden Normen übereinstimmt.
GB	Declaration of conformity	We hereby declare that the product to which this declaration refers conforms with the following standards.
CZ	Prohlášení o shode	Tímto prohlašujeme, že výrobek, kterého se toto prohlášení týká, je v souladu s níže uvedenými normami.
E	Declaración de conformidad	Manifestamos en la presente que el producto al que se refiere esta declaración está de acuerdo con las normas siguientes
F	Déclaration de conformité	Nous déclarons avec cela responsabilité que le produit, auquel se rapporte la présente déclaration, est conforme aux normes citées ci-après.
I	Dichiarazione di conformitá	Dichiariamo con ciò che il prodotto al quale la presente dichiarazione si riferisce è conforme alle norme di seguito citate.
NL	Conformiteit-verklaring	Wij verklaren hiermede dat het product, waarop deze verklaring betrekking heeft, met de hierna vermelde normen overeenstemt.
P	Declaração de conformidade	Declaramos por meio da presente que o produto no qual se refere esta declaração, corresponde às normas seguintes.
PL	Deklaracja zgodności	Niniejszym oświadczamy, że produkt, którego niniejsze oświadczenie dotyczy, jest zgodny z poniższymi normami.
RUS	Заявление о соответствии	Мы заявляем, что продукт, к которому относится данная декларация, соответствует перечисленным ниже нормам.

Height rod: KERN MSA 80, MSD 200, MSE 210

EU Directive	Standards
2004/108/EC EMC	EN 61000-6-3: 2007, CISPR 16-2-3: 2003 EN 61000-6-1: 2007 IEC61000-4-2: 1995+A1: 1998+A2: 2000 IEC61000-4-3: 2008 IEC61000-4-8 : 1993+A1 : 2000
2006/95/EC LVD	EN 60950: 2006

Date: 22.09.2009 **Signature:**

Gottl. KERN & Sohn GmbH
Management

4 Fundamentele aanwijzingen

Neem deze gebruiksaanwijzing vóór de installatie en inbedrijfstelling zorgvuldig door, ook indien u met producten van de firma KERN reeds ervaring opgedaan hebt.

Opleiding van het personeel

Voor een reglementair voorgeschreven gebruik en onderhoud van het product dient de gebruiksaanwijzing door het vakkundig geschoold, verplegend personeel toegepast en in acht genomen te worden.

Veiligheids-instructies

- Meetstok voor de lichaamslengte uitsluitend aan KERN personenweegschalen met geïntegreerd statief en stasteunweegschalen (zie hoofdstuk 2 „Technische gegevens)) c.q. aan een wand monteren.
- Uitsluitend bijgeleverd montagemateriaal gebruiken.
- Ervoor zorgen dat de montage correct doorgevoerd werd en de schroeven vast aangedraaid zijn, zie hoofdstuk 7 „Montage“.
- Voor een medische toepassing dient de correctheid van de schaal na de opbouw nogmaals met een geijkt lengtemeetinstrument gecontroleerd te worden.
- Ervoor zorgen dat telkens na gebruik de meetklep terug naar beneden geklapt wordt omdat er gevaar voor verwondingen bestaat.
- De lichaamslengtemeting levert enkel betrouwbare waarden op indien hiel, rug en hoofd rechtop gepositioneerd zijn. Daarbij dient in acht genomen te worden dat de lichaamslengte van een persoon in de loop van een dag met een paar centimeter kan veranderen.

Toezicht door middel van controlemiddelen

Een meettechnische controle van de nauwkeurigheid van de meetstok is aanbevelenswaardig, maar niet absoluut noodzakelijk omdat de opsporing van de menselijke lichaamslengte altijd met een zeer grote onnauwkeurigheid gepaard gaat.

5 Uitpakken/omvang van de levering

Controle bij overname

Verpakking onmiddellijk bij de ontvangst en ook het apparaat bij het uitpakken op eventueel zichtbare, uitwendige beschadigingen controleren.

Verpakking

Alle onderdelen van de originele verpakking voor een eventueel noodzakelijke retour bewaren.
Voor het transport naar de fabrikant mag enkel de originele verpakking gebruikt worden.

Omvang van de levering

Meetstok, zie hoofdstuk 1

Hoofdaanslag, zie hoofdstuk 1

Displayapparaat, zie hoofdstuk 1

2 x 1.5 V AAA batterijen

2 x houders

4 x schroeven „Houder aan statief weegschaal“

2 x schroeven „Meetstok aan statief weegschaal“

Gebruiksaanwijzing

6 Batterij inleggen

Vóór de eerste ingebruikname batterijen als volgt inleggen:

1. Batterijdeksel in overeenstemming met afbeelding verwijderen
2. 2 x 1.5 V AAA batterijen inleggen. Daarbij op juiste polariteit (zie binnenzijde van het deksel) letten.
3. Batterijdeksel terug aanbrengen.

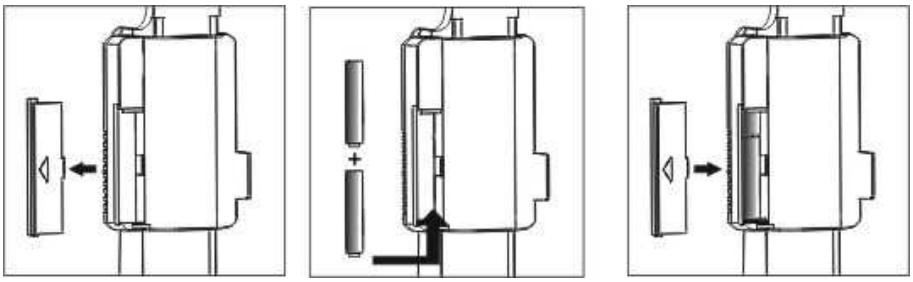

Om e batterij te sparen, schakelt het apparaat na 60 seconden zonder wijziging van het display automatisch uit.

Indien de apparaat langere tijd niet gebruikt wordt, batterijen uitnemen en afzonderlijk bewaren. Het uitlopen van batterijvloeistof zou de apparaat kunnen beschadigen.

7 Batterij wisselen

Wanneer op het display „lo“ verschijnt, is de capaciteit van de batterijen uitgeput. Batterijen als volgt wisselen.

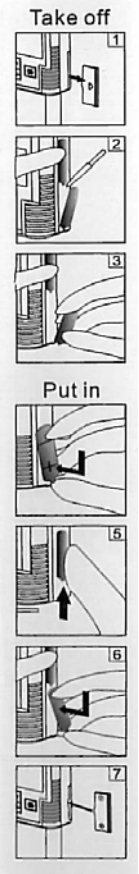

Afb. 1	Batterijdeksel in overeenstemming met afbeelding verwijderen
Afb. 2	Batterijen met puntig voorwerp lossen
Afb. 3	Batterijen verwijderen
Afb. 4.-6.	2 x 1.5 V AAA batterijen inleggen. Daarbij op de juiste polariteit letten.
Afb. 7	Batterijdeksel terug aanbrengen.

8 Montage

Montage aan KERN weegschalen

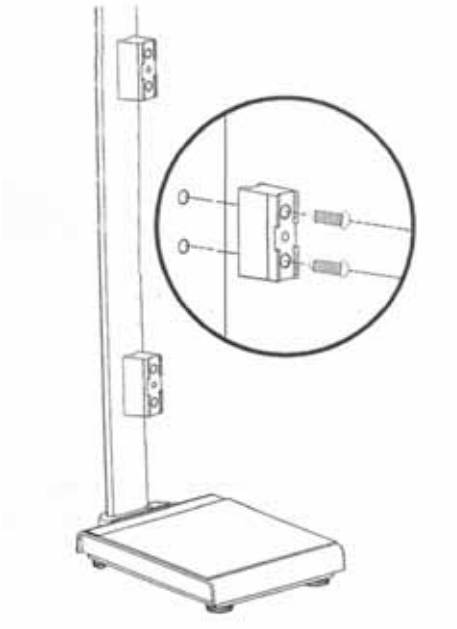

Houder met 2 schroeven aan het statief van de weegschaal in de aanwezige schroefdraadbussen inschroeven.

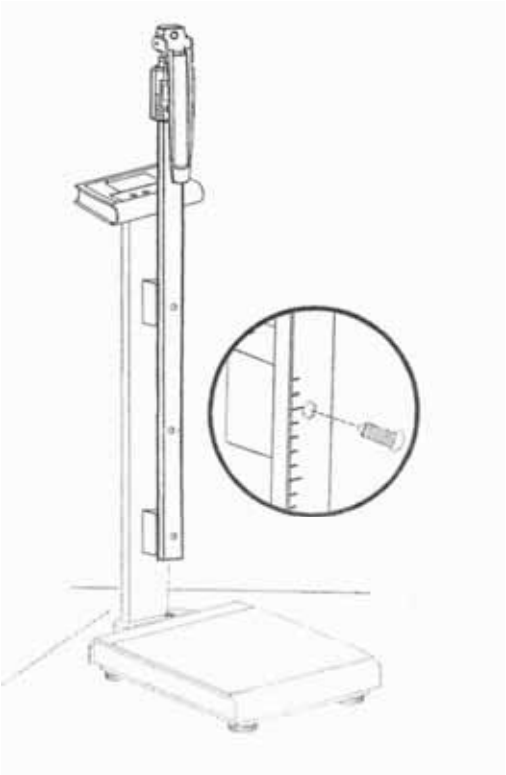

Meetstok voor de lichaamslengte uittrekken en aan de houder met de bijbehorende schroef vastschroeven.

9 Operatie

Toetsenbord-overzicht

Toets	Functie
ON/OFF	In- / uitschakelen
UNIT	Eenheidomschakeling (cm → ft/inch→ inch)
HOLD	Meetresultaat „bevriezen“
RESET	Schaal terug op nul zetten (120 cm)

Inschakelen/ Schaal terug op nul zetten

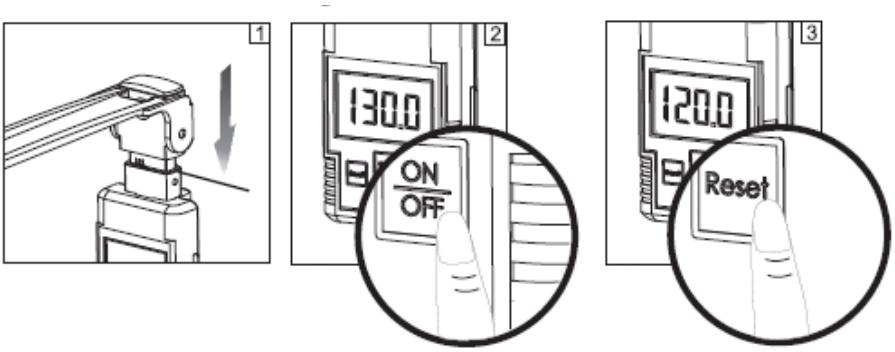

1. Meetstok volledig inklappen.
2. Apparaat met toets **ON/OFF** inschakelen.
3. Indien het display van „120.0 cm“ afwijkt, toets **RESET** indrukken. Het display wordt terug op „120.0 cm“ gezet.

Uitschakelen

⇨ Toets **ON/OFF** 2 seconden lang ingedrukt houden.
Het display dooft.

Lengte-meting

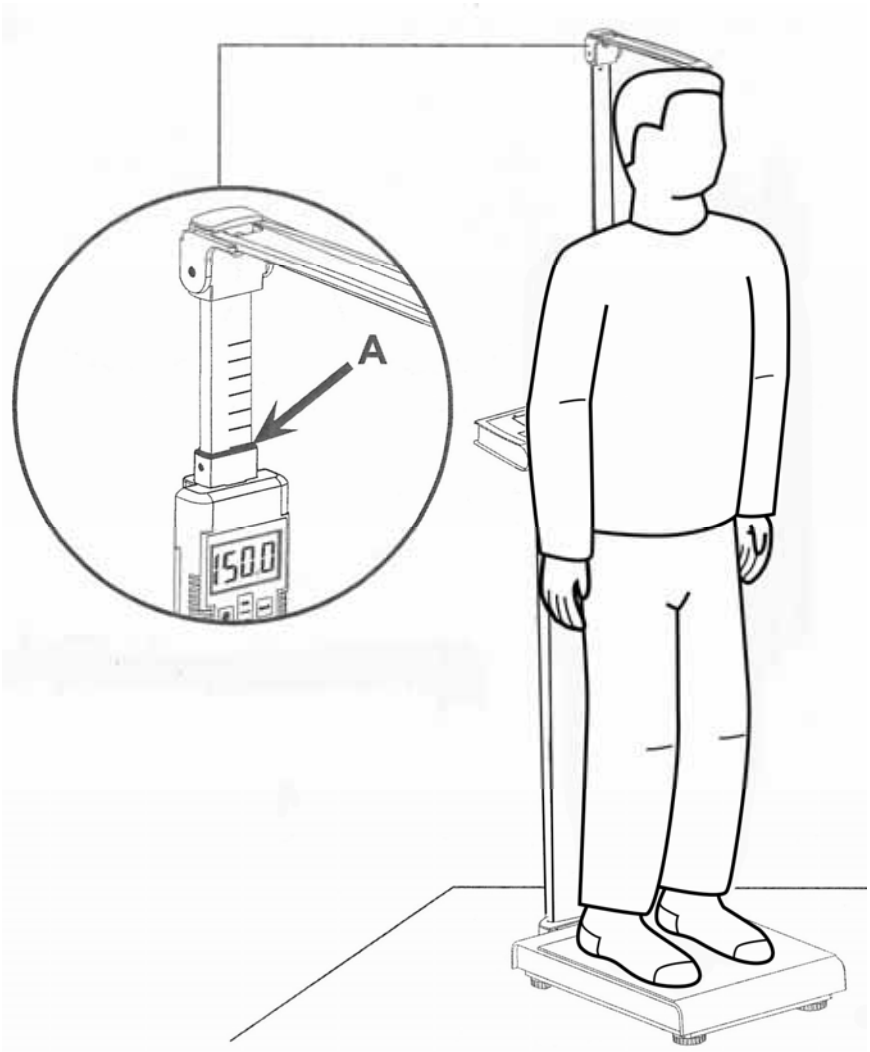

⇨ Maatstaf naar boven trekken

⇨ Hoofdaanslag naar boven in de horizontale positie brengen, tot deze ineensluit.

⇨ Meetstok voorzichtig naar beneden schuiven totdat de hoofdaanslag het rechtop gepositioneerde hoofd van de persoon raakt. Lichaamslengte op het display of aan de meetstok aflezen (markering A).

HOLD-functie

⇨ Door het indrukken van de toets **HOLD** blijft de meetwaarde zolang op het display staan totdat de toets **HOLD** opnieuw ingedrukt wordt.

Eenheidom-schakeling

⇨ Door het indrukken van de toets **UNIT** kan de meetwaarde naar de beschikbare eenheden omgeschakeld worden.

cm → ft/inch→ inch→ cm

10 Onderhoud, instandhouding, afvalverwerking

Reinigen

Geen agressieve reinigingsmiddelen (oplosmiddelen of dergelijke) gebruiken, maar enkel een met mild zeepsop bevochtigd doekje c.q. huishoudreiniger. Er dient op gelet te worden dat er geen vloeistof in het displayapparaat binnendringt.

Onderhoud, instandhouding

Het apparaat mag uitsluitend door geschoolde en door de firma gemachtigde servicetechnici geopend worden.

Afvalverwerking

De afvalverwerking van verpakking en apparaat dient door de exploitant in overeenstemming met het geldende nationale of regionale recht van de locatie van de gebruiker doorgevoerd te worden.